TABLICA RIT0.1 – POKÓJ INTENSYWNEGO NADZORU pom. 0.39

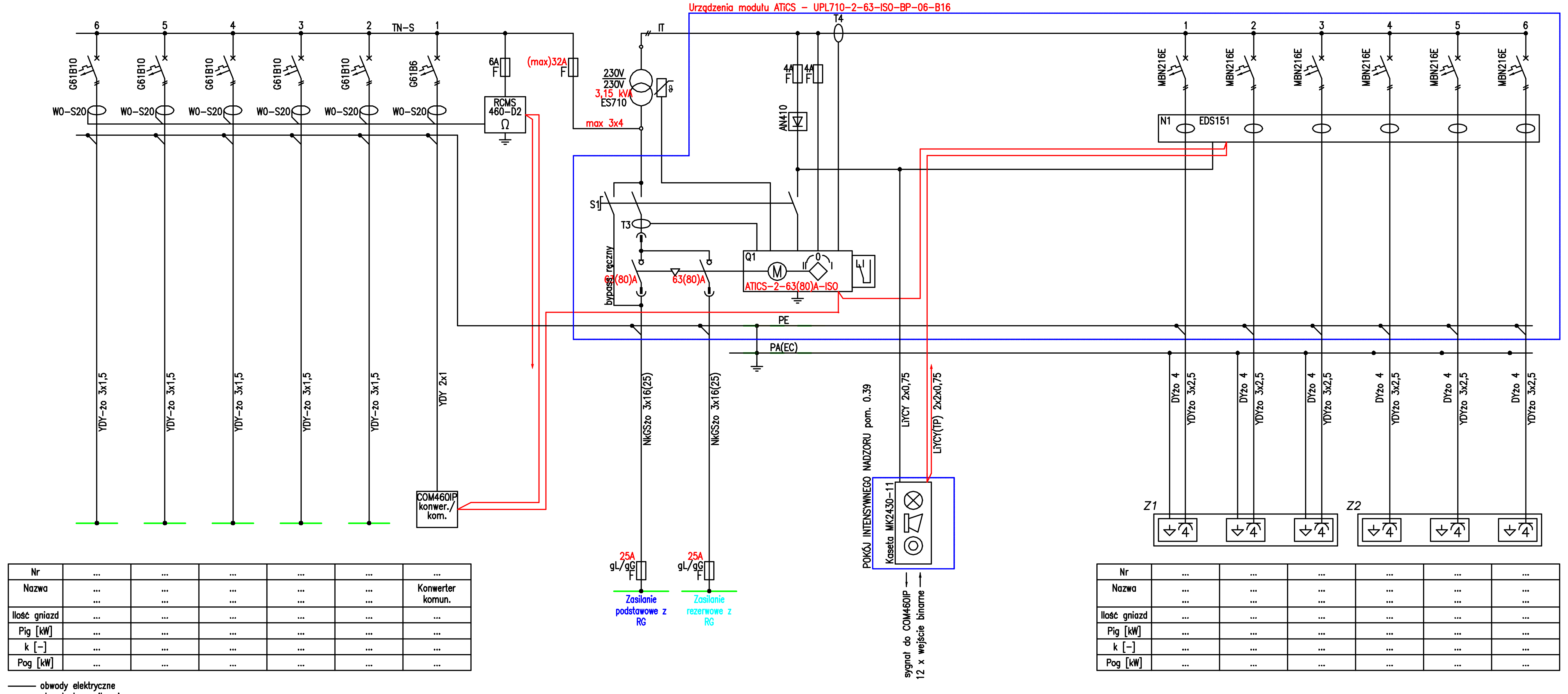

Nr	...	...	...	...	...	...
Nazwa	... ...	... ...	... ...	... ...	... ...	Konwerter komun.
Ilość gniazd	...	...	...	...	...	...
Pig [kW]	...	...	...	...	...	...
k [–]	...	...	...	...	...	...
Pog [kW]	...	...	...	...	...	...

Nr	...	...	...	...	...	...
Nazwa	... ...	... ...	... ...	... ...	... ...	... ...
Ilość gniazd	...	...	...	...	...	...
Pig [kW]	...	...	...	...	...	...
k [–]	...	...	...	...	...	...
Pog [kW]	...	...	...	...	...	...

- obwody elektryczne
- obwody komunikacyjne
- obwody PE, PA(EC) oraz obwody kontroli prametrów układu

RIT0.1 – RIT2.3

7 x Szafa wolnostojąca TW212G

Widok zewnętrzny

RIT0.1

Zabudowa wewnętrzna

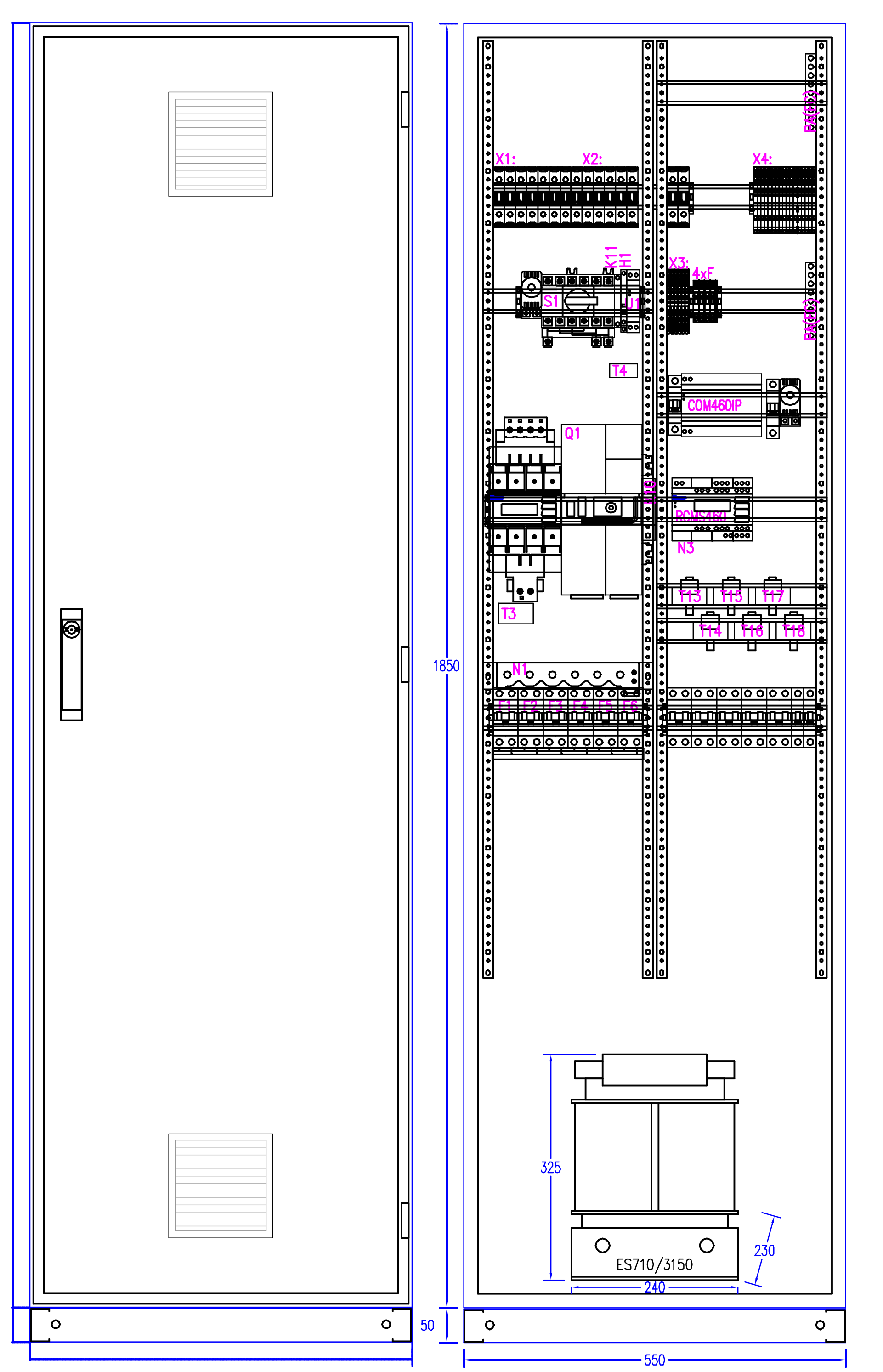

Q1 ATiCS-2-63A-ISO – Moduł zasilająco-kontrolny
S1 ATiCS-BP-63A lub ATiCS-BP-80A – Łącznik serwisowy by-pass
X1: Listwa zacisków dla dwóch lini zasilających
X2: Listwa zacisków do podłączenia transformatora medycznego
X3: Listwa zacisków sterowania, kontroli i komunikacji
X4: Listwa zacisków wyjściowych dla odpływów
4xF Bezpieczniki. Pomiar napięcia oraz zasilanie zasilacza U1
U1 CP-D24 – Zailacz 230VAC/24VDC 0,42A
K11 Styki pomocnicze łącznika serwisowego by-pass
K10 Styki pomocnicze modułu ATiCS
H1 Sygnalizacja możliwości manewru łącznikiem serwisowym
T3 STW3 – Przekładnik prądowy
T4 STW2 – Przekładnik prądowy
N1, N2 EDS151 – Ewaluator systemu ATiCS
F1..F12 Wyłacznik instalacyjny 2-biegunowy ch-ka B, In=16A lub In=10A
N3 ERCMS460 – waluator systemu RCMS
K13..K18 WO-S20 – Przekładniki prądowe

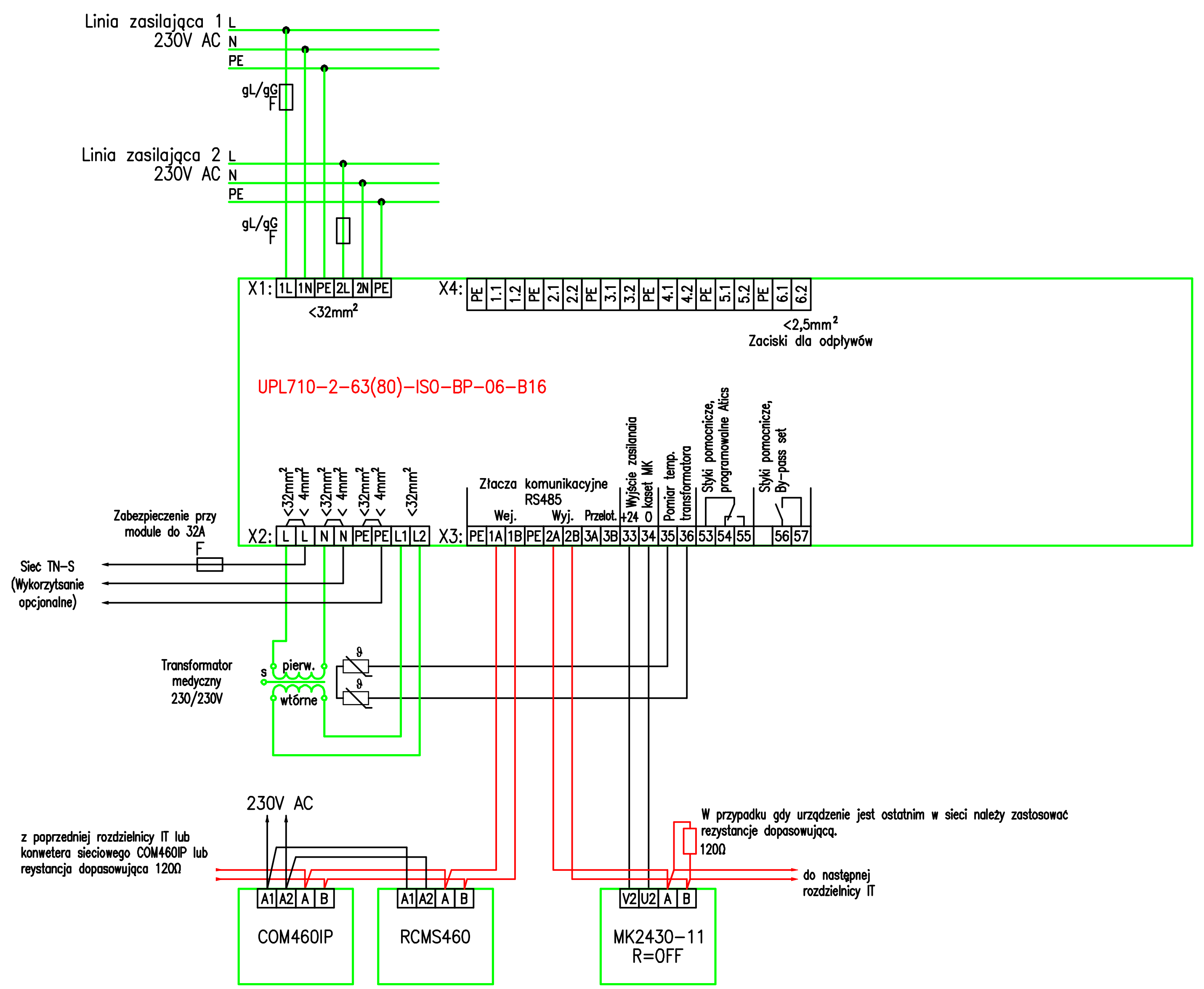

UWAGA:
- WSZYSTKIE ELEMENTY PROJEKTOWE NALEŻY ZWERYFIKOWAĆ I UZUPEŁNIĆ NA ETAPIE PROJEKTU WYKONAWCZEGO;
- EWENTUALNE KOLIZJE URZĄDZEŃ, KONSTRUKCJI NALEŻY ROZWIĄZAĆ I WYELIMINOWAĆ NA ETAPIE PROJEKTU WYKONAWCZEGO;
- WSZYSTKIE SZCZEGÓŁY I DETALE KONIECZNE DO PRAWIDŁOWEJ REALIZACJI OBIEKTU NALEŻY OPRACOWAĆ NA ETAPIE PROJEKTU WYKONAWCZEGO;

uwagi :
- wszystkie użyte materiały muszą posiadać niezbedne atesty dopuszczające do stosowania w budownictwie;
- wszystkie wymiary, rzędne należy sprawdzić na budowie, a w przypadku wystapienia różnic projektowany układ należy dostosować do stanu istniejącego, zachowując zasady zawarte w projekcie;

firma: STANISŁAWSKI Jerzy Stanisławski
Siedziba: ul. Polna 28, 63-760 Zduny, tel.:0.62.72.15.694, fax.:0.62.72.15.795
pracownia: ul. Ciepła 15a/27, 50-524 Wrocław, tel./fax.: 0.71.78.28.794
NIP: 621-000-19-77, REGON: 250522319

nazwa inwestycji:	Przebudowa i rozbudowa Szpitala Miejskiego w Zabrzu Sp. z o. o. o nowy budynek szpitalny wraz z łącznikiem i ciągami komunikacyjnymi oraz lądowiskiem wyniesionym dla helikopterów na dachu projektowanego obiektu, na potrzeby utworzenia Szpitalnego Oddziału Ratunkowego	
adres inwestycji:	dz. nr 971/86, 753/86; jednostka ewidencyjna: 247801_1; obręb: 247801_0002 Biskupice k.m.5	
projektant: specjalność insalacyjna:	mgr inż. Wojciech Gąsiorek WKP/0392/PWOE/12 uprawnienia budowlane do projektowania i kierowania robotami budowlanymi bez ograniczeń w specjalności instalacyjnej w zakresie sieci, instalacji i urządzeń elektrycznych i elektroenergetycznych	podpis:
sprawdzający: specjalność instalacja:	mgr inż. Krzysztof Kaziemierz Just WKP/0175/POOE/09 Uprawnienia budowlane do projektowania bez ograniczeń w specjalności instalacyjnej w zakresie sieci, instalacji i urządzeń elektrycznych i elektroenergetycznych.	podpis:
asystent projektanta:	mgr inż. Adam Niezgódka	podpis:
temat rysunku:	Elewacja i schemat tablicy rozdzielczej RIT0.1	

branża:	data:	stadium:	rewizja:	skala:	nr rys.:
elektryczna	czerwiec 2017	PB	-	1:100	IE-02